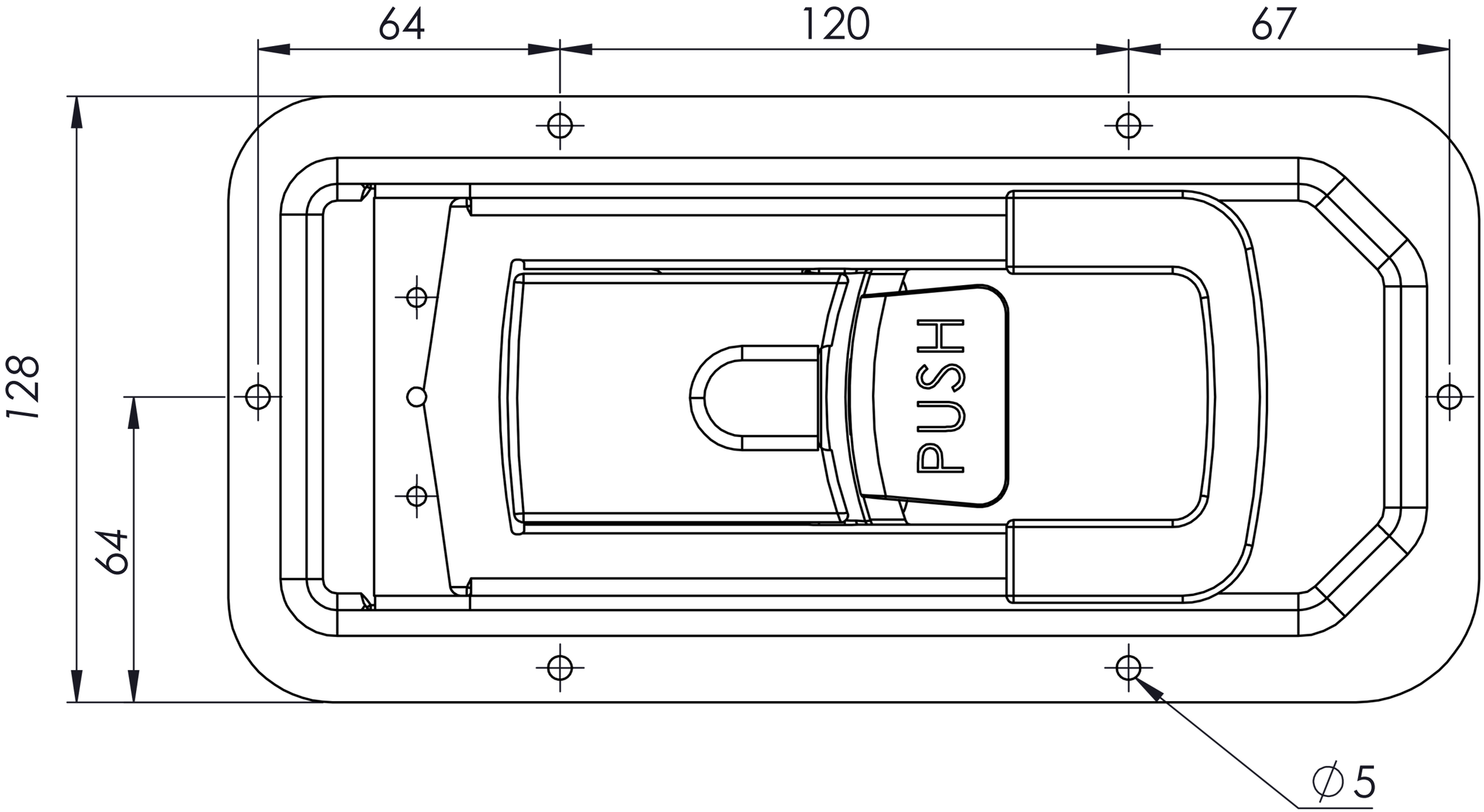
64
120
67
128
64
PUSH
∅5

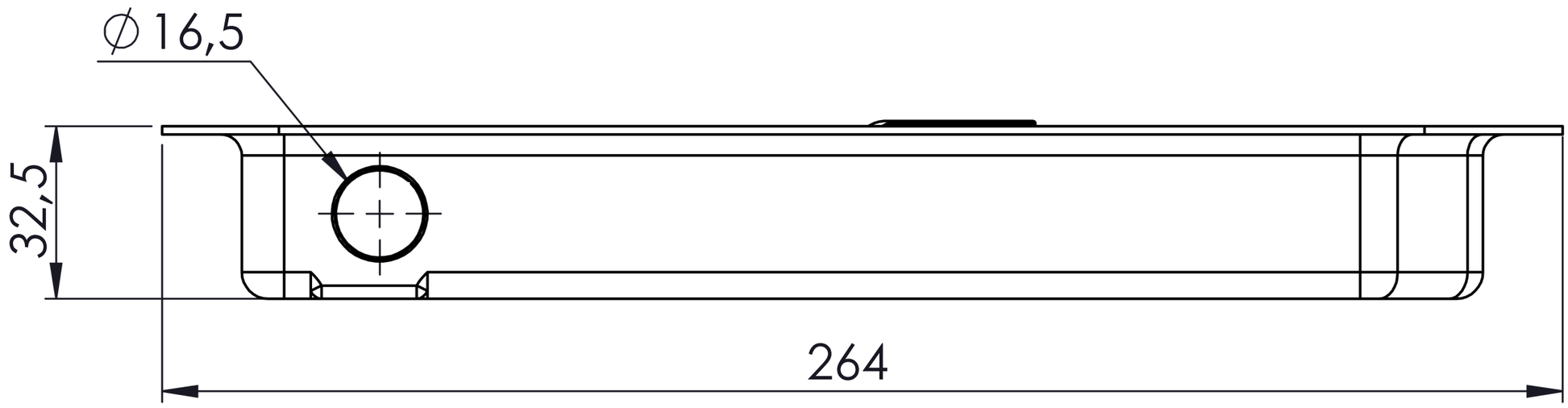
∅16,5
32,5
264